1 기구표

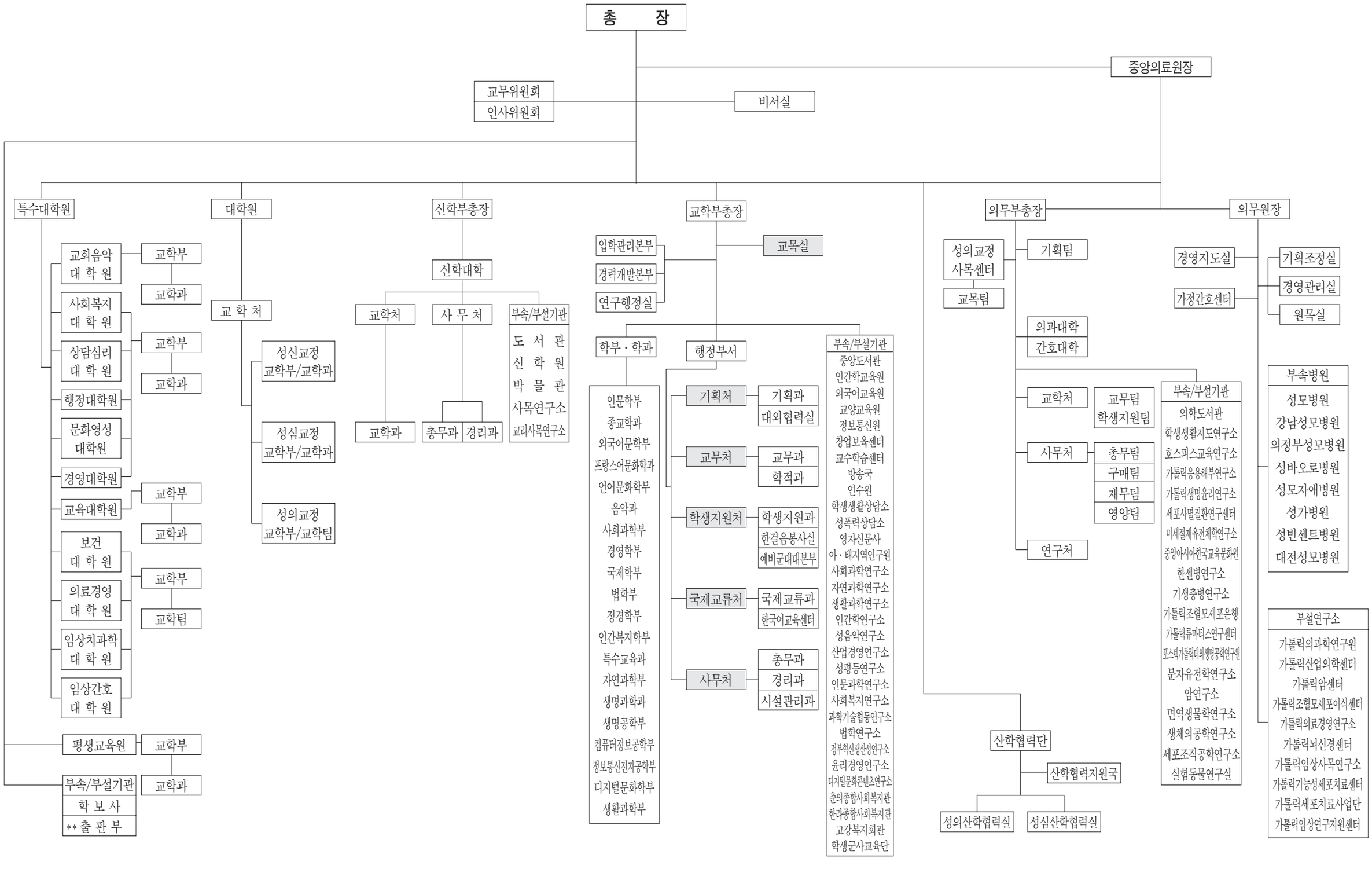
총 장
중앙의료원장
교무위원회
인사위원회
비서실
특수대학원
교회음악 대학원
교학부
교학과
사회복지 대학원
교학부
교학과
상담심리 대학원
교학부
교학과
행정대학원
문화영성 대학원
경영대학원
교육대학원
교학부
교학과
보건 대학원
의료경영 대학원
교학부
교학팀
임상치과학 대학원
임상간호 대학원
평생교육원
교학부
교학과
부속/부설기관
학 보 사
** 출 판 부
대학원
교 학 처
성신교정 교학부/교학과
성심교정 교학부/교학과
성의교정 교학부/교학팀
신학부총장
신학대학
교학처
교학과
사 무 처
총무과
경리과
부속/부설기관
도 서 관
신 학 원
박 물 관
사목연구소
교리사목연구소
교학부총장
교목실
입학관리본부
경력개발본부
연구행정실
학부 · 학과
인문학부
종교학과
외국어문학부
프랑스어문화학과
언어문화학부
음악과
사회과학부
경영학부
국제학부
법학부
정경학부
인간복지학부
특수교육과
자연과학부
생명과학과
생명공학부
컴퓨터정보공학부
정보통신전자공학부
디지털문화학부
생활과학부
행정부서
기획처
기획과
대외협력실
교무처
교무과
학적과
학생지원처
학생지원과
한걸음봉사실
예비군대대본부
국제교류처
국제교류과
한국어교육센터
사무처
총무과
경리과
시설관리과
부속/부설기관
중앙도서관
인간학교육원
외국어교육원
교양교육원
정보통신원
창업보육센터
교수학습센터
방송국
연수원
학생생활상담소
성폭력상담소
영자신문사
아 · 태지역연구원
사회과학연구소
자연과학연구소
생활과학연구소
인간학연구소
성음악연구소
산업경영연구소
성평등연구소
인문과학연구소
사회복지연구소
과학기술협동연구소
법학연구소
정부혁신생산성연구소
윤리경영연구소
디지털문화콘텐츠연구소
춘의종합사회복지관
한라종합사회복지관
고강복지회관
학생군사교육단
의무부총장
성의교정 사목센터
교목팀
기획팀
의과대학
간호대학
교학처
교무팀
학생지원팀
사무처
총무팀
구매팀
재무팀
영양팀
연구처
부속/부설기관
의학도서관
학생생활지도연구소
호스피스교육연구소
가톨릭응용해부연구소
가톨릭생명윤리연구소
세포사멸질환연구센터
미세절제유전체학연구소
중앙아시아한국교육문화원
한센병연구소
기생충병연구소
가톨릭조혈모세포은행
가톨릭류마티스연구센터
포스텍/가톨릭대의생명공학연구원
분자유전학연구소
암연구소
면역생물학연구소
생체의공학연구소
세포조직공학연구소
실험동물연구실
산학협력단
산학협력지원국
성의산학협력실
성심산학협력실
의무원장
경영지도실
가정간호센터
기획조정실
경영관리실
원목실
부속병원
성모병원
강남성모병원
의정부성모병원
성바오로병원
성모자애병원
성가병원
성빈센트병원
대전성모병원
부설연구소
가톨릭의과학연구원
가톨릭산업의학센터
가톨릭암센터
가톨릭조혈모세포이식센터
가톨릭의료경영연구소
가톨릭뇌신경센터
가톨릭임상사목연구소
가톨릭기능성세포치료센터
가톨릭세포치료사업단
가톨릭임상연구지원센터